LCD
Licht Creativ Design GmbH

IM 1077 - 1081

LCD
Licht Creativ Design GmbH

CE 250 VOLT IP43
1X20W E27 1X23W E27

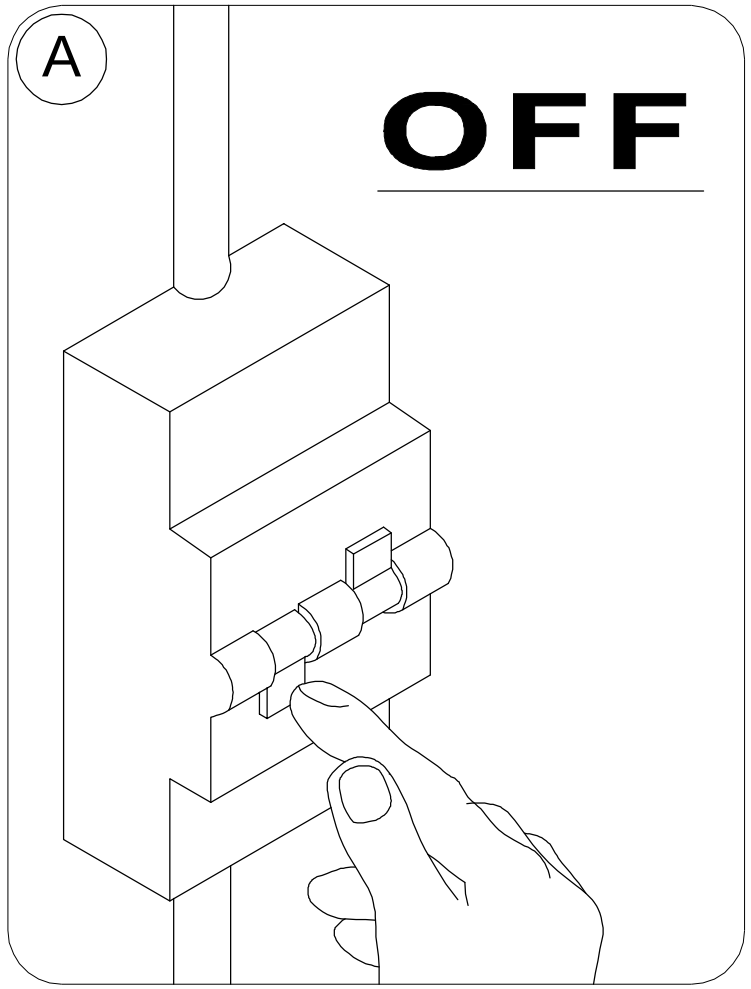

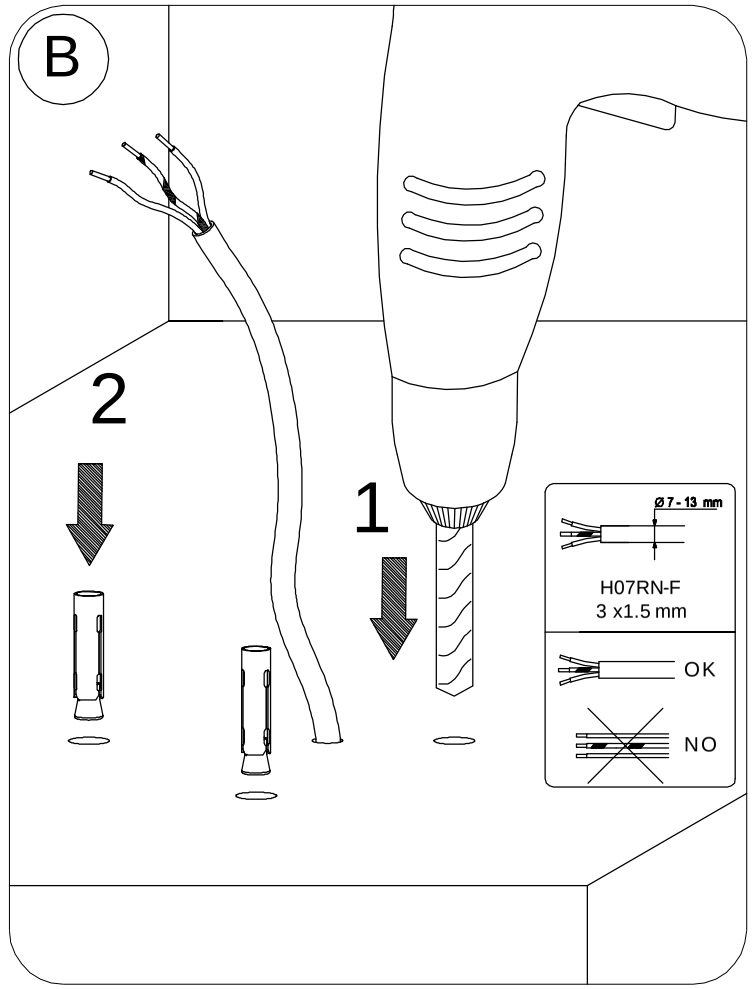

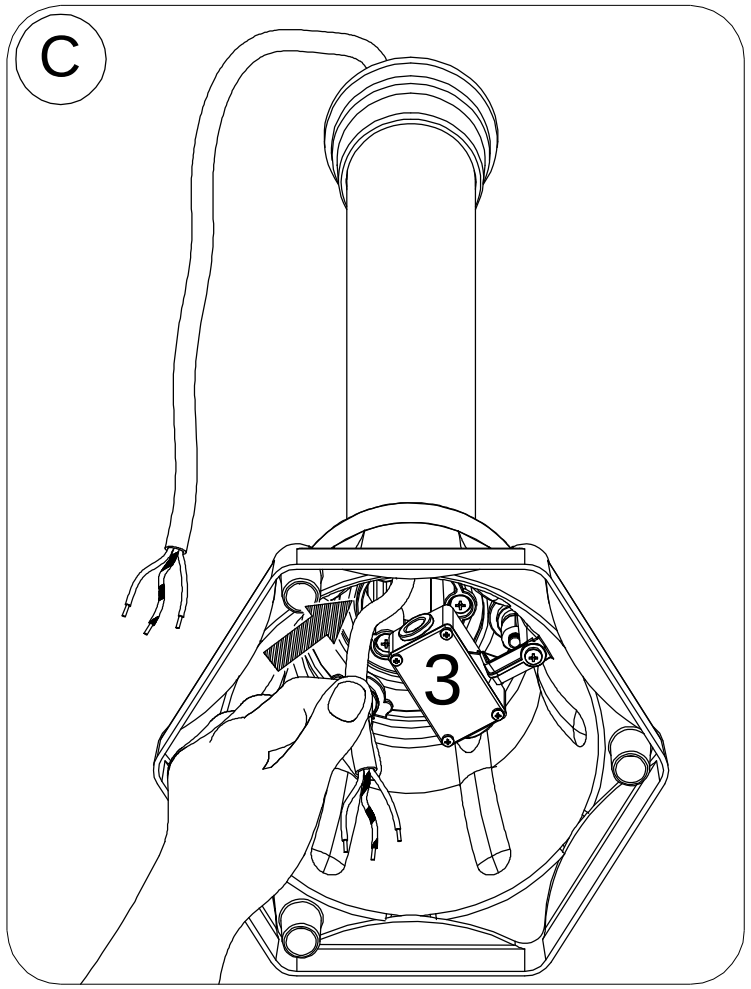

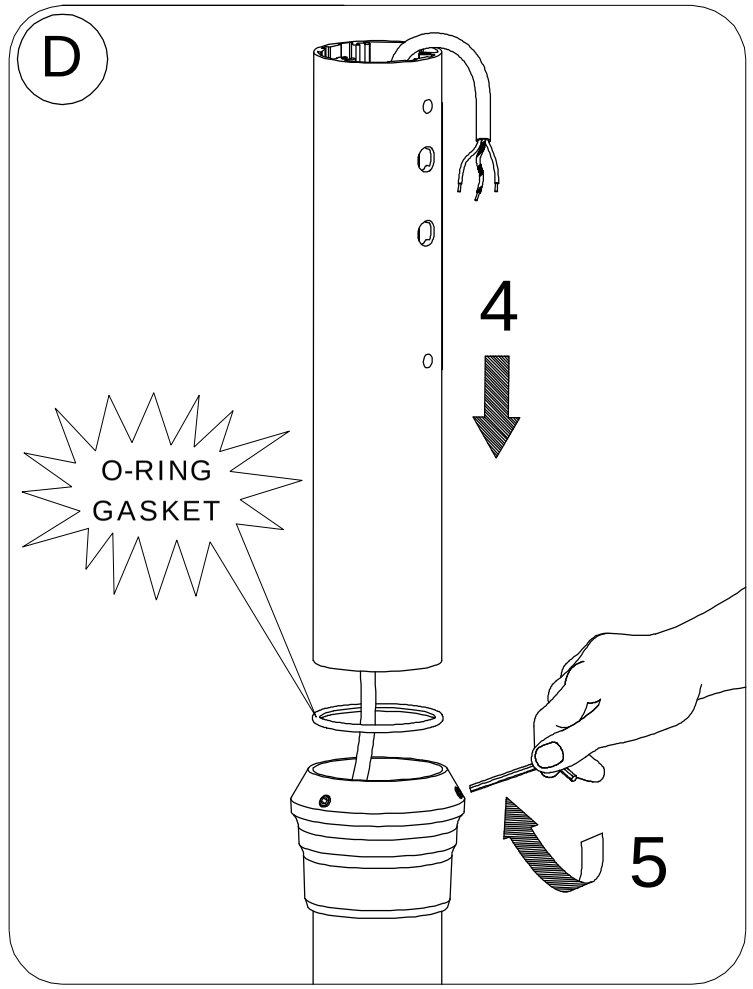

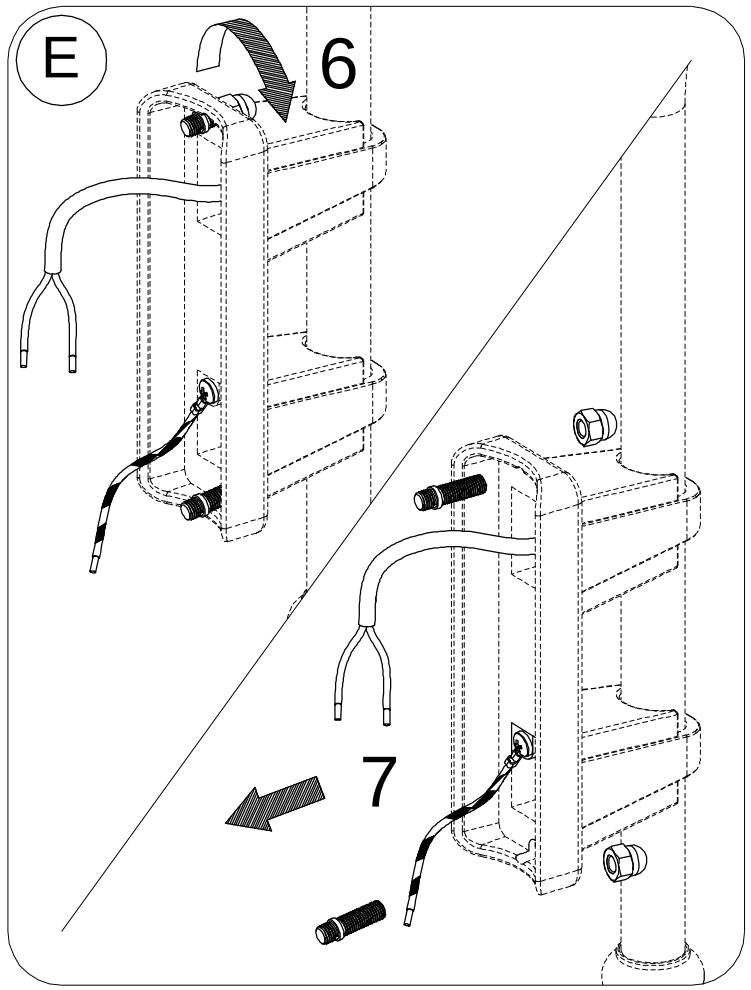

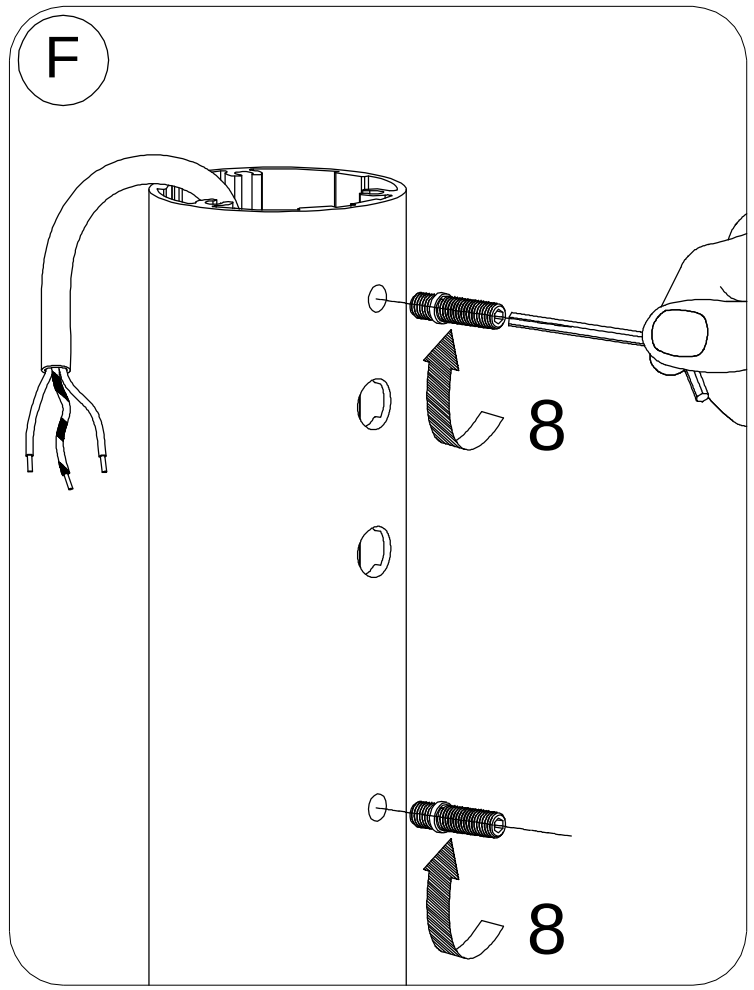

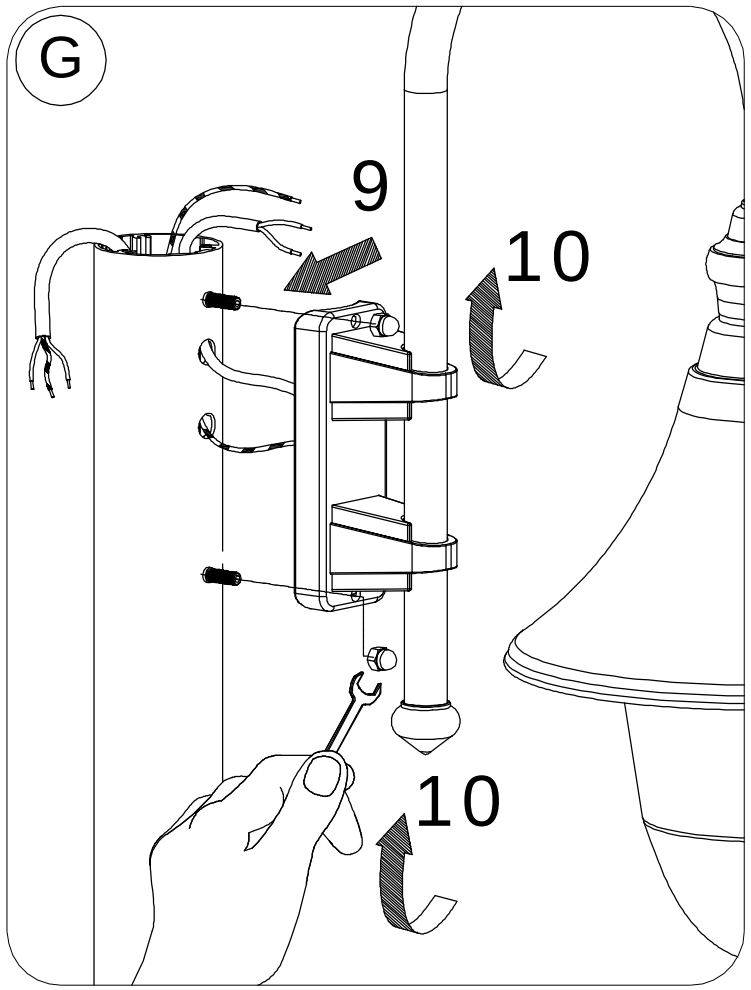

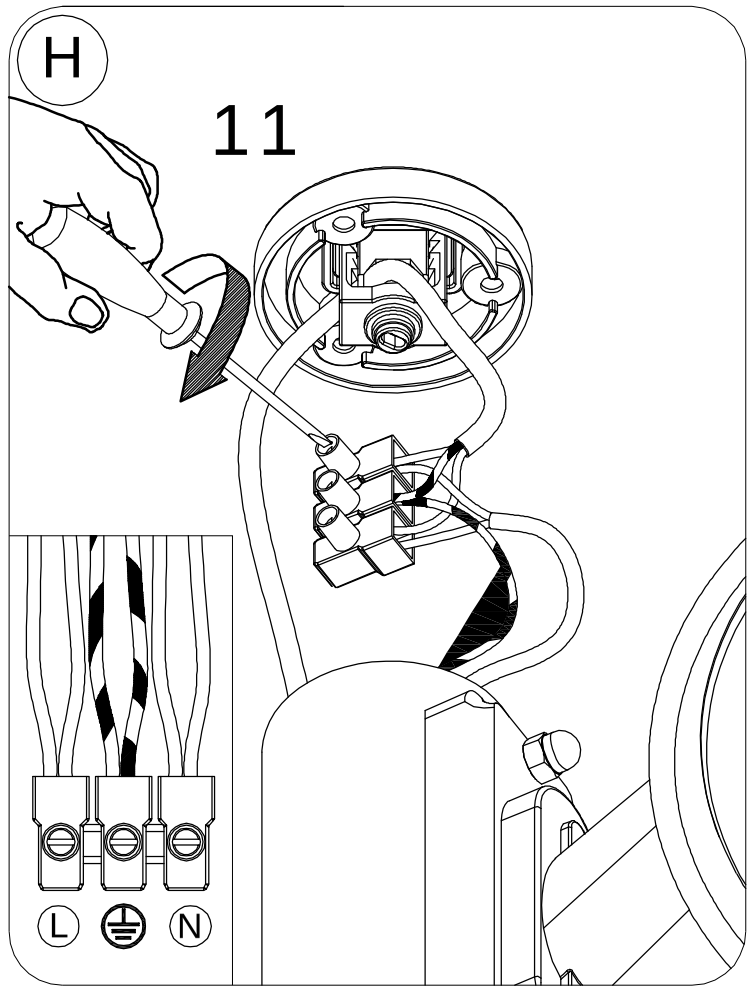

LCD
Licht Creativ Design GmbH

IM 1077 - 1081

LCD
Licht Creativ Design GmbH
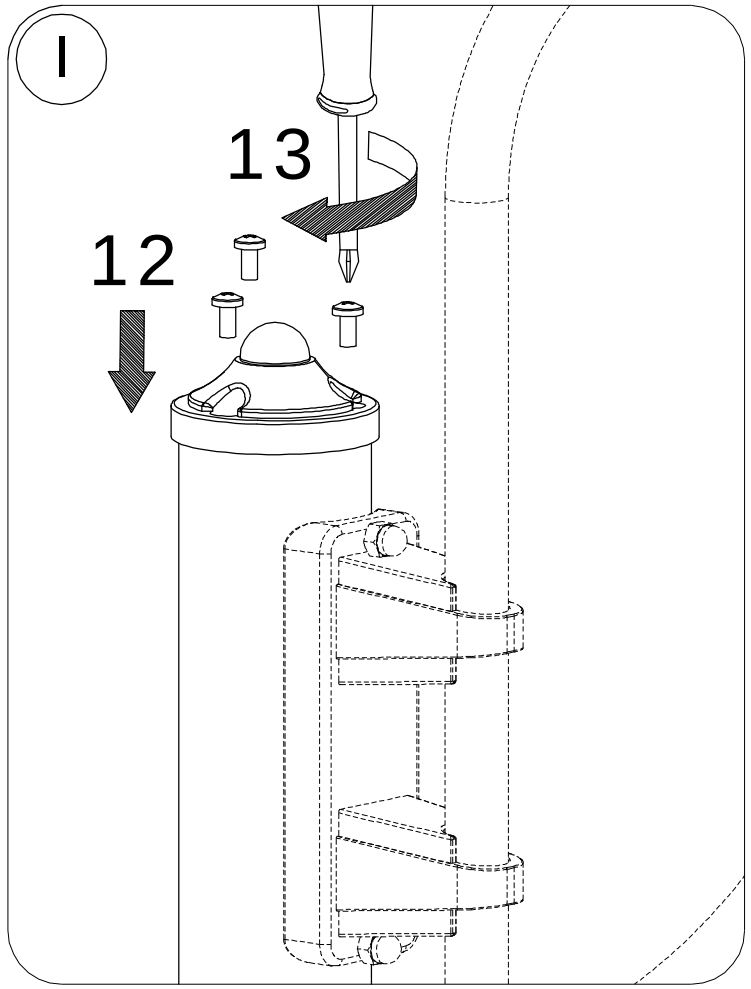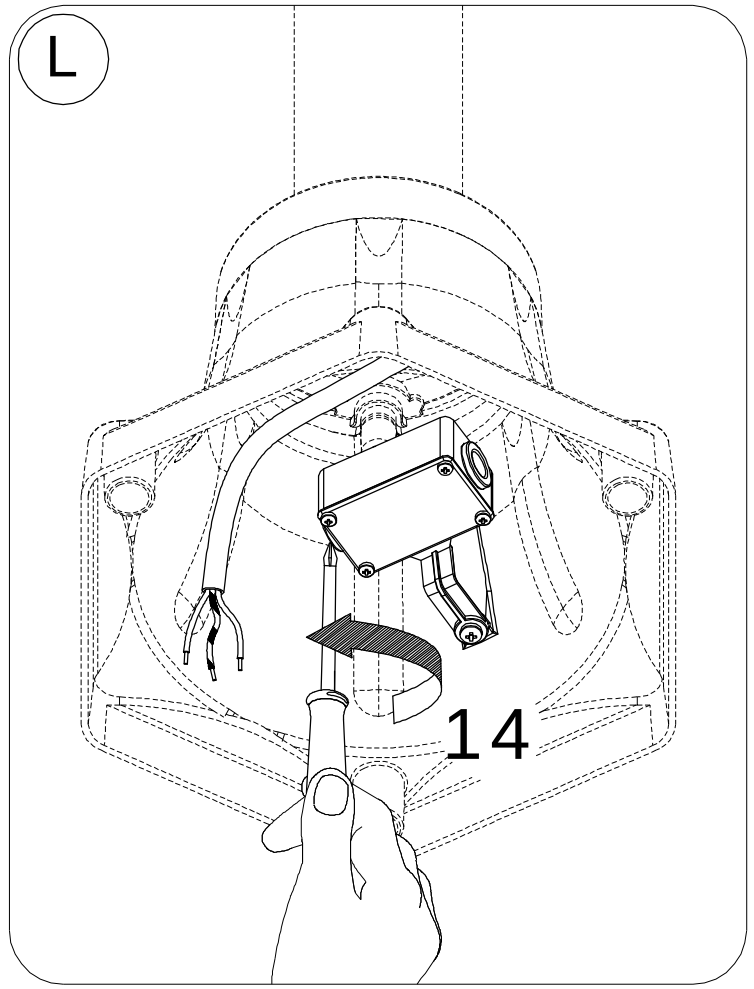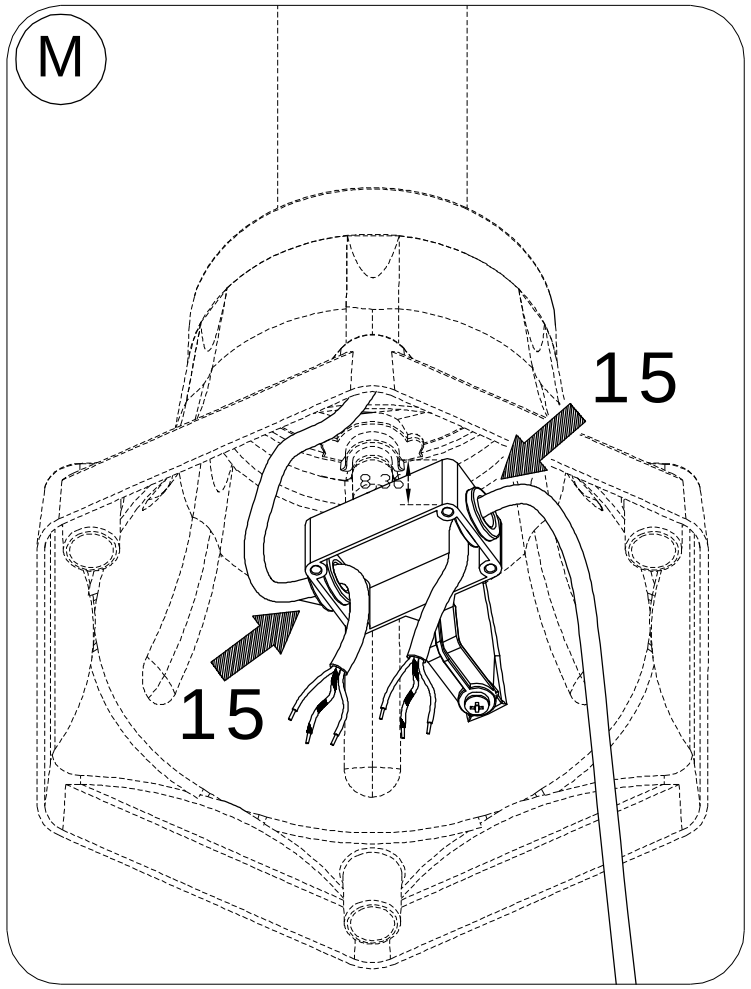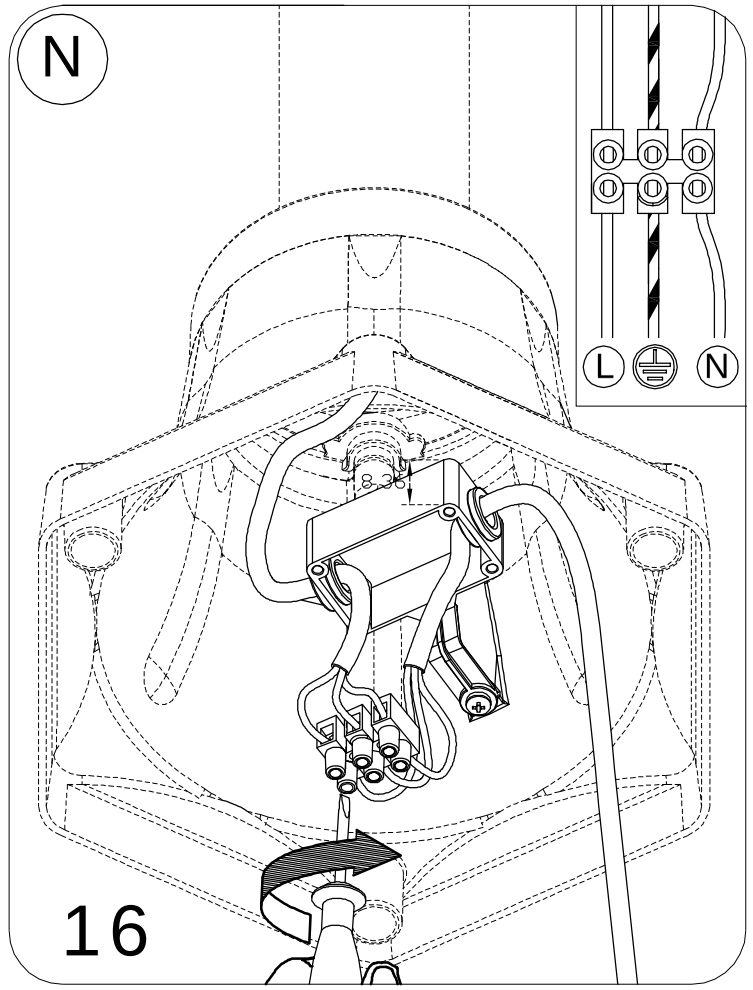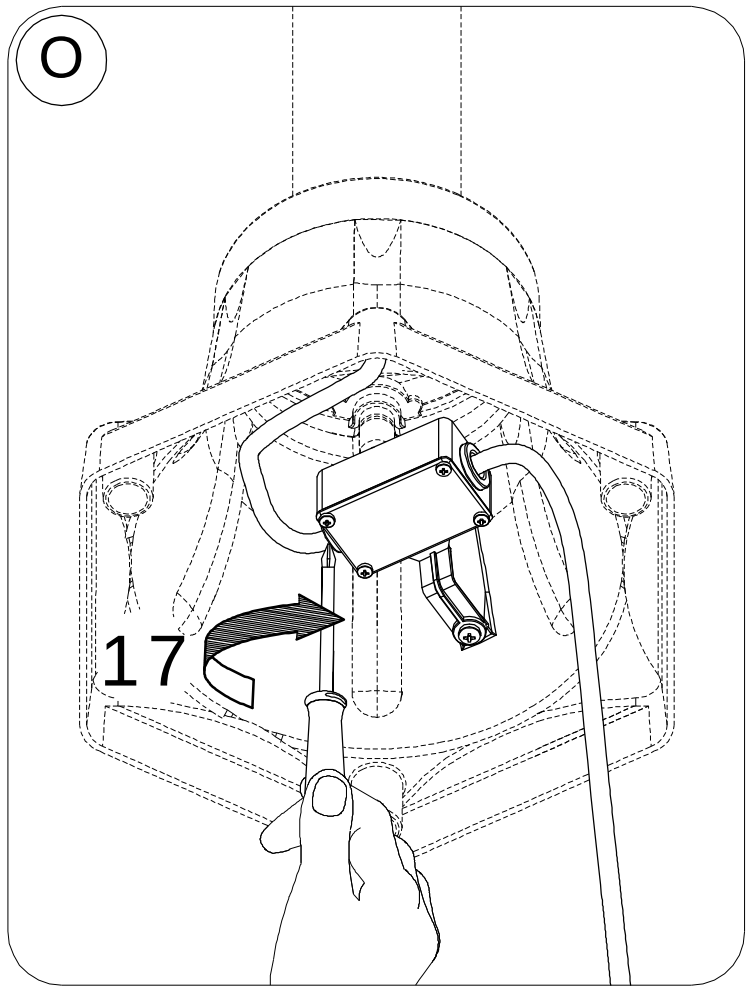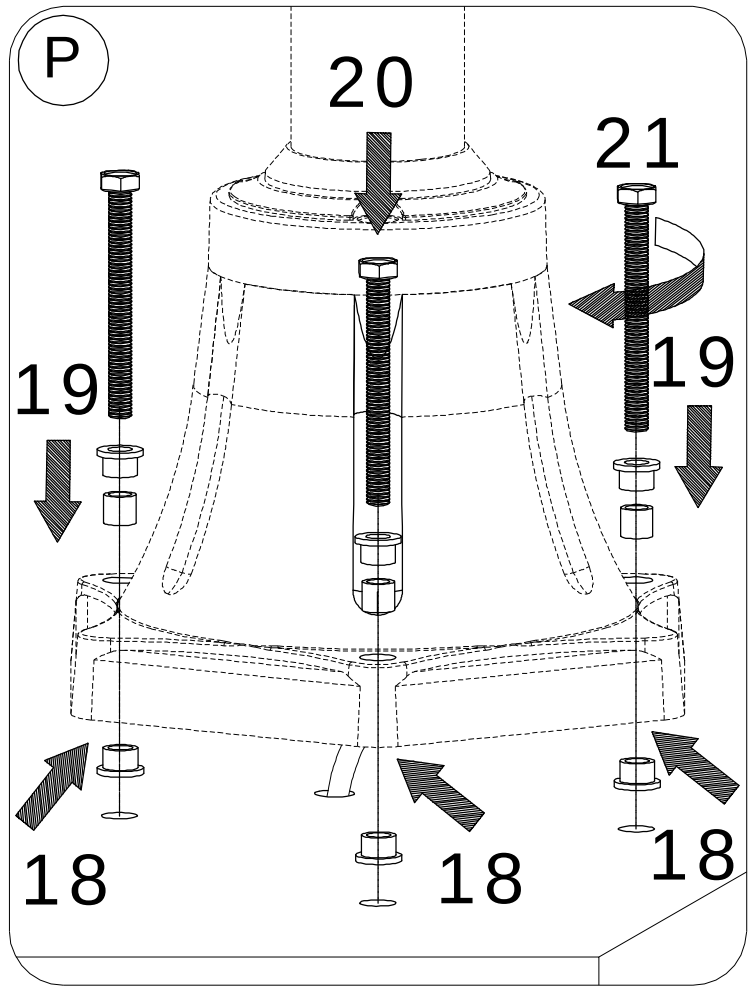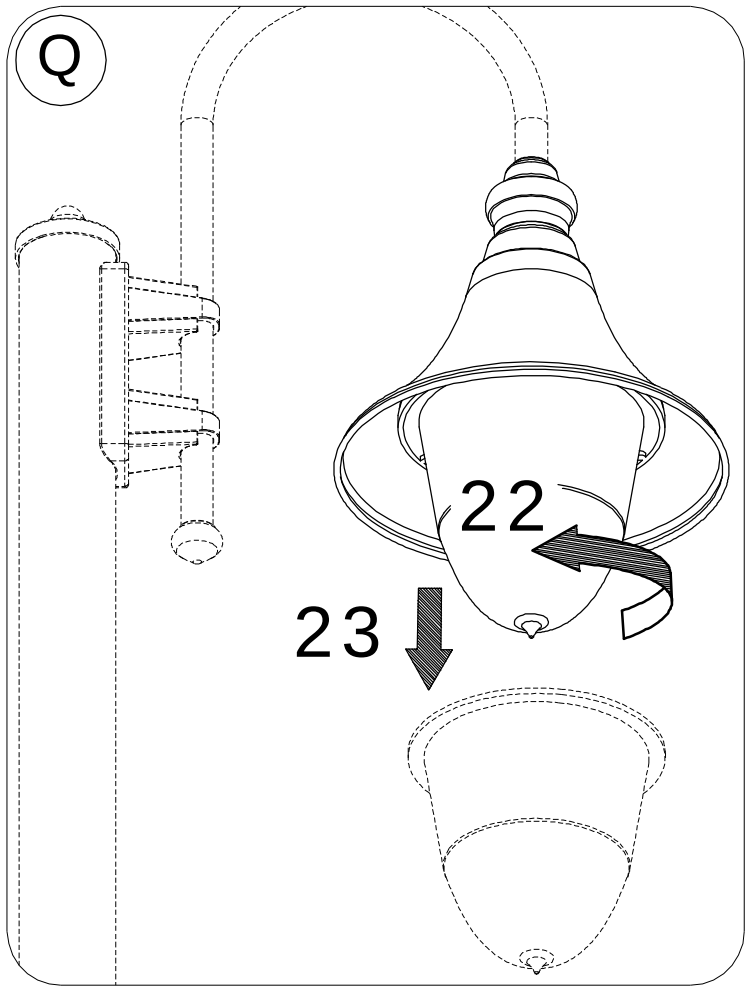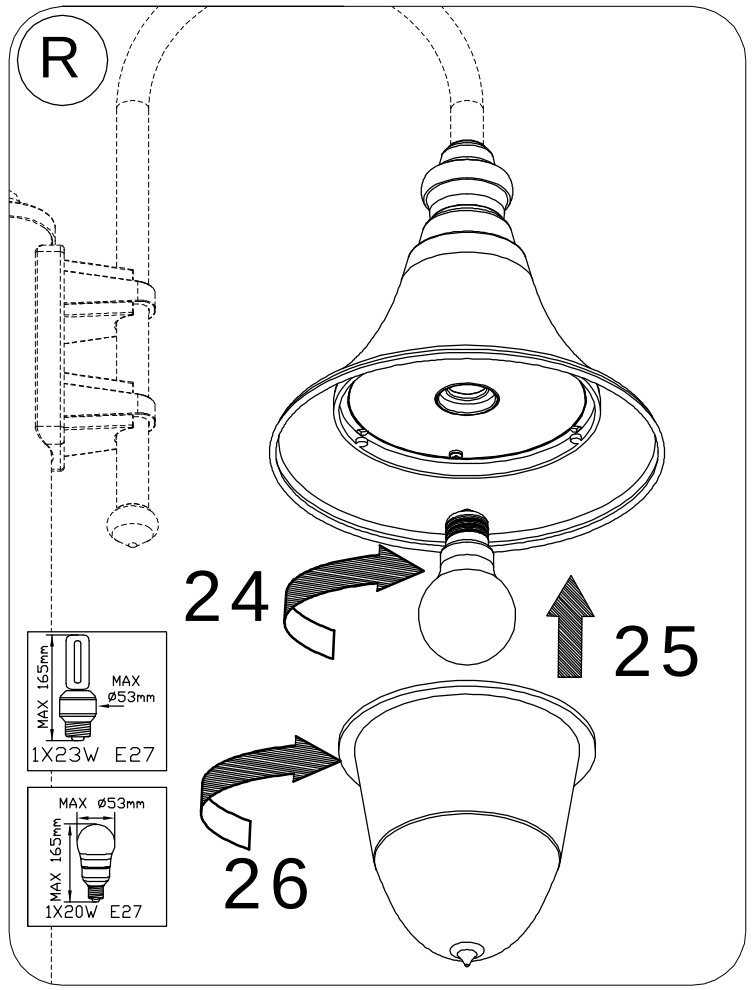
250 VOLT IP43
1X20W E27 1X23W E27