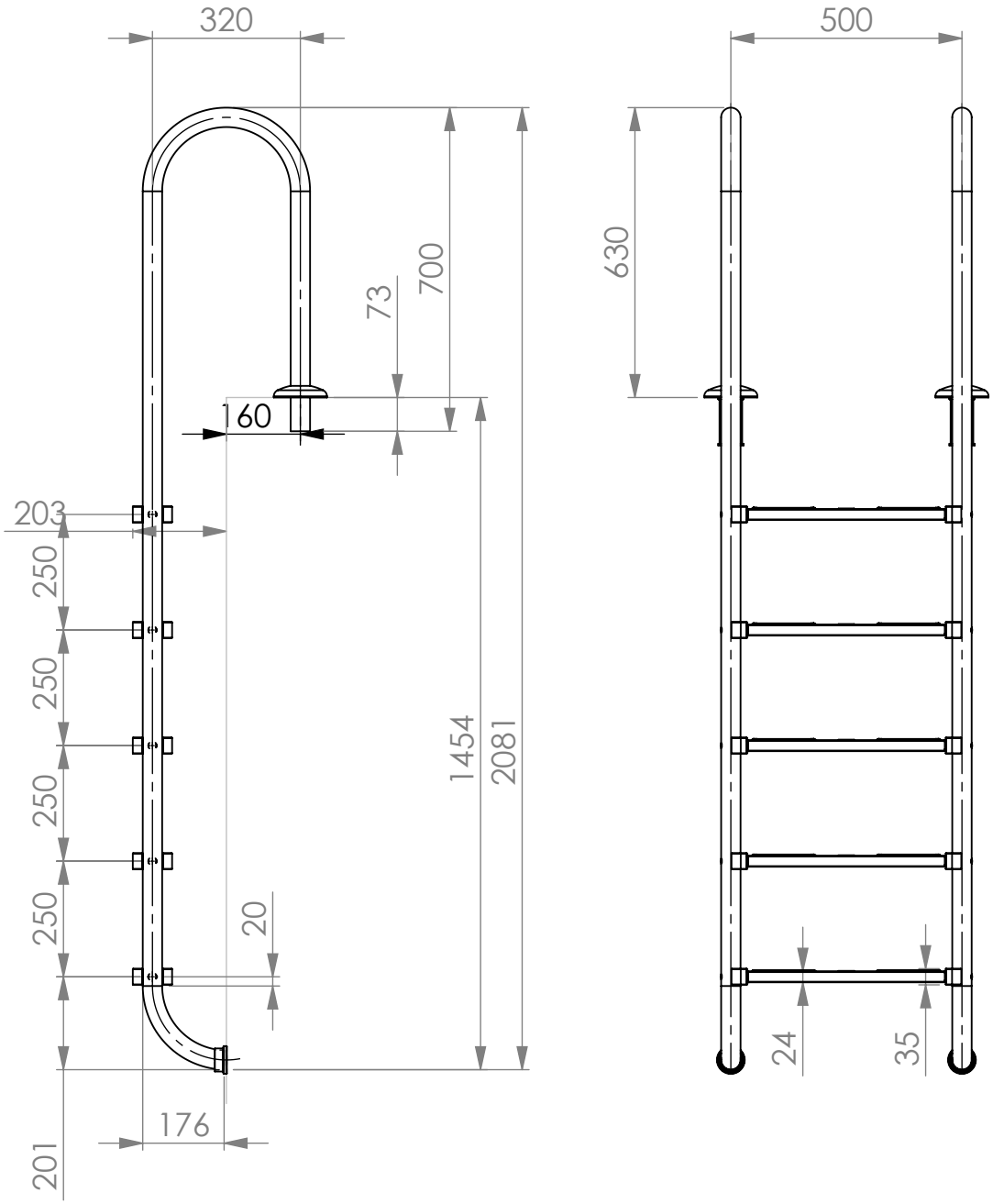

anchor socket + escutcheon

manufacture step profile according to sample

HOLM DURCHMESSER: 42x1	RADIUS: 160	GEZEICHNET VON: G.Breuer	DATUM: 29.01.2020

Lineartoleranzen:
< 1000mm = +- 1,00mm
< 4000mm = +- 2,00mm
< 6000mm = +- 3,00mm
> 6000mm = +- 4,00mm

Winkeltoleranzen:
1° - 360° = +- 0,5°

G.Eichenwald
GmbH & Co KG
Ruhrstraße 60
D-41469 Neuss
Tel 02137 / 91787-0
Fax 02137 / 91787-17

Kunde: Eichenwald

Komission: --

Code	Änderung	Name	Datum

JDEAL EDELSTAHL

BENENNUNG:
Tiefbeckenleiter enge
Ausladung d43 5-stufig

WERKSTOFF: **V2A**

ZEICHNUNGSNR. 55 41 20

A4

ÄNDERUNGEN VORBEHALTEN!

ALLE RECHTE VORBEHALTEN! Diese Zeichnung ist urheberrechtlich geschützt und darf ohne unsere Genehmigung weder kopiert, noch Dritten -vor allem Wettbewerbsfirmen- vorgelegt oder ausgehändigt werden

BLATT 1 VON 1 | MASSSTAB:1:15